N.S.N.:
2320-17-036-7379

Afb.nr.:
1000-0001

Omschrijving:
VOORWIELOPHANGING en SCHOKBREKERS

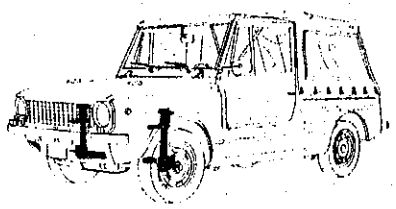

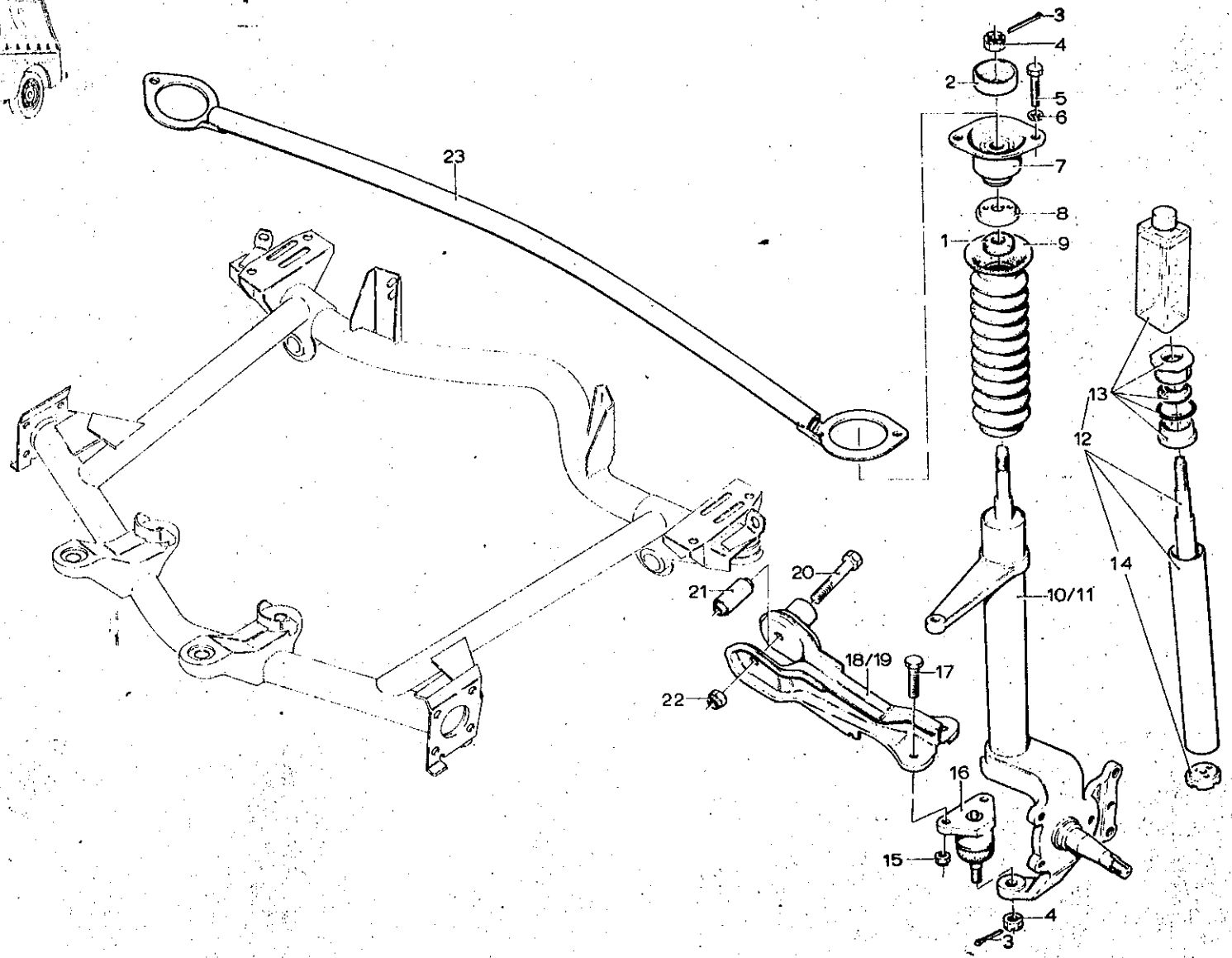

DAF VOORLOPIGE SERVICE ONDERDELENLIJST 66 YA

Afb. nr.: 1000-0001 Omschrijving: Voorwielophanging + schokdempers

Pos	NSN nr.	DAF nr.	Benaming	Aantal	Prijs
1	5365-17-043-6231	894444	Ring rubber	2	
2	2510-17-043-5894	893176	Bus conisch	2	
3	5315-17-025-2434	251859	Splitpen DIN 94 3x25	4	
4	5310-17-015-8965	251325	Kroonmoer 1/2" x 20 UNF 2B 8	4	
5	5306-17-015-5502	251624	Bout DIN 933 M8x30 8.8	4	
6	5310-12-143-8515	251928	Veerring DIN 128 A8	4	
7	2510-17-043-5864	111736	Ophangblok	2	
8	2530-17-043-4759	893534	Ring	2	
9	2530-17-043-5069	893730	Afdichthoes	2	
10	2530-17-043-4751	742891	Schokdemper met fusee links	1	
11	2530-17-043-4752	742892	Schokdemper met fusee rechts	1	
12	2510-17-043-5885	742893	Reparatieset groot	N.B.	
13	2510-17-043-5155	894009	Reparatieset klein	N.B.	
14	2510-17-043-5133	114131	Bodemklep	2	
15	5310-17-017-9692	251366	Borgmoer 3/8" x 24 UNF	4	
16	2530-17-043-4755	890494	Kogelscharnier	2	
17	5306-17-015-9058	251434	Bout 3/8" x 1 1/2"	4	
18	2530-17-043-4747	166190	Wielarm links	1	
19	2530-17-043-4748	166191	Wielarm rechts	1	
20	5306-17-043-6072	893051	Bout spec.	2	
21	5340-17-043-4598	892616	Silentblok 12x25x54	2	
22	5310-17-035-8868	124380	Borgmoer DIN 982 M12x1,25	2	
23	2510-17-043-8844	744049	Afstandspijp	1	

N.S.N.:
2320-17-036-7379

Afb.nr.:
1100-0001

Omschrijving:
ACHTERWIELOPHANGING (verbindingsas)

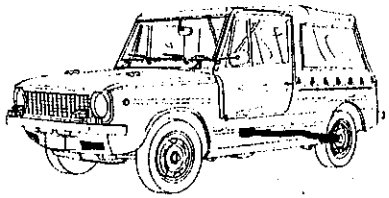

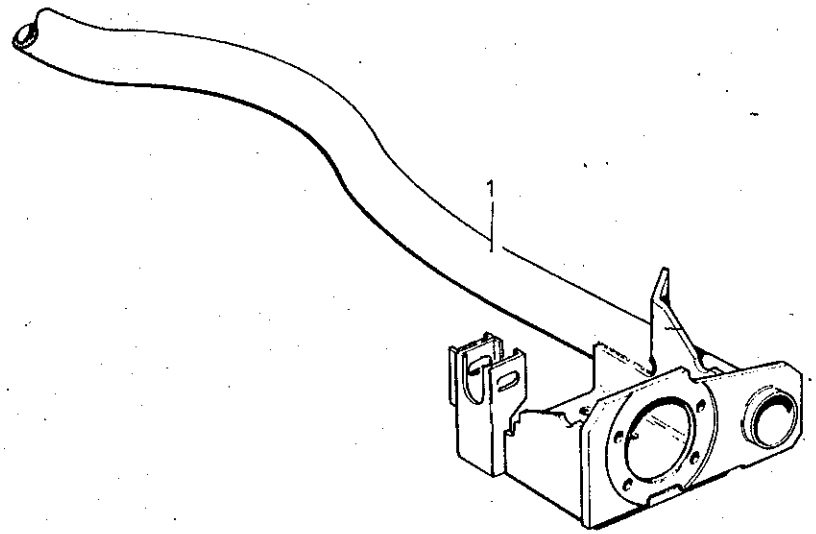

DAF VOORLOPIGE SERVICE ONDERDELENLIJST 66 YA

Afb. nr.: 1100-0001 | Omschrijving: Achterwielophanging (verbindingsas) | Bladz. 1

Pos	NSN nr.	DAF nr.	Benaming	Aantal	Prijs
1	2530-17-043-6462	742739	Verbindingsas	1	

N.S.N.:
2320-17-036-7379

Afb.nr.:
1201-0001

Omschrijving:
HANDREMMECHANISME

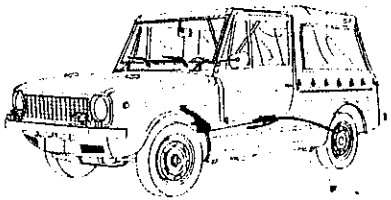

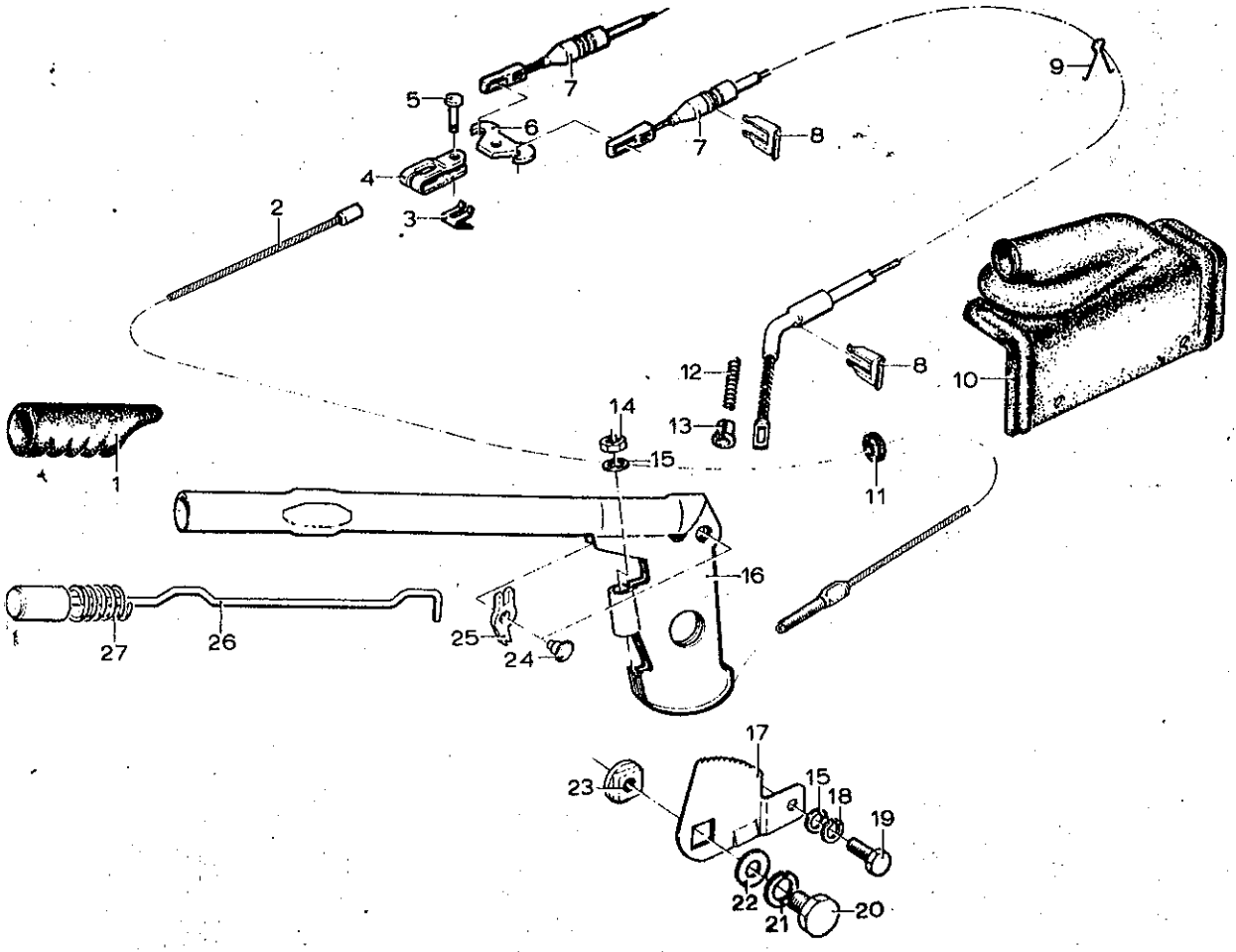

DAF VOORLOPIGE SERVICE ONDERDELENLIJST 66 YA

Afb. nr.: 1201-0001 Omschrijving: Handrem Bladz. 1

Pos	NSN nr.	DAF nr.	Benaming	Aantal	Prijs
1	5340-17-043-5070	894829	Handgreep	1	
2	2590-17-043-4828	102811	Handremkabel voor	1	
3	5340-17-043-4610	559346	Borgclip	1	
4	2530-17-043-5902	894938	Gaffel	1	
5	5315-17-043-4829	104019	Koppen spec.	1	
6	5340-17-043-4744	102809	Evenaar	1	
7	2590-17-043-4794	102810	Handremkabel achter	2	
8	5340-17-043-4745	103134	Klemveer	4	
9	5340-17-043-4746	112642	Veer	2	
10	2530-17-043-5901	894922	Hoes handrem	1	
11	5325-17-043-4803	108902	Tule spec.	1	
12	5360-17-043-4789	112772	Drukveer	2	
13	5365-17-043-6073	112694	Bus	2	
14	5310-17-003-6767	251274	Moer DIN 934 M6	2	
15	5310-17-003-7547	251912	Sluitring 6,7x13x1 ST	2	
16	5340-17-043-5898	894877	Hefboom	1	
17	2530-17-043-6108	894897	Tandsegment	1	
18	5310-12-143-8514	251927	Veerring DIN 128 A6	1	
19	5306-17-003-6329	251611	Bout DIN 933 M6x18	1	
20	5306-17-043-4493	311182	Bout DIN 961 M10x1,25x18	1	
21	5310-12-143-8512	251929	Veerring DIN 128 A10	1	
22	5310-17-043-5071	894894	Sluitring 12Øx21Øx2,5 ST	1	
23	5310-17-043-4788	894900	Moer spec.	1	
24	5320-17-043-4787	894899	Klinkpen	1	
25	2530-17-043-5900	894898	Pal	1	
26	5340-17-043-5899	894896	Drukstang	1	
27	5360-17-043-4783	890868	Drukveer	1	

N.S.N.:
2320-17-036-7379

Afb.nr.:
1202-0001

Omschrijving:
REMKLAUW, SCHIJFREM, voor

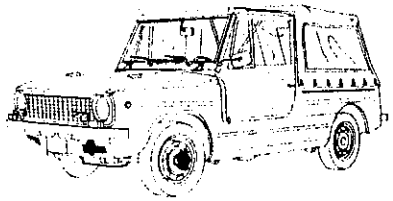

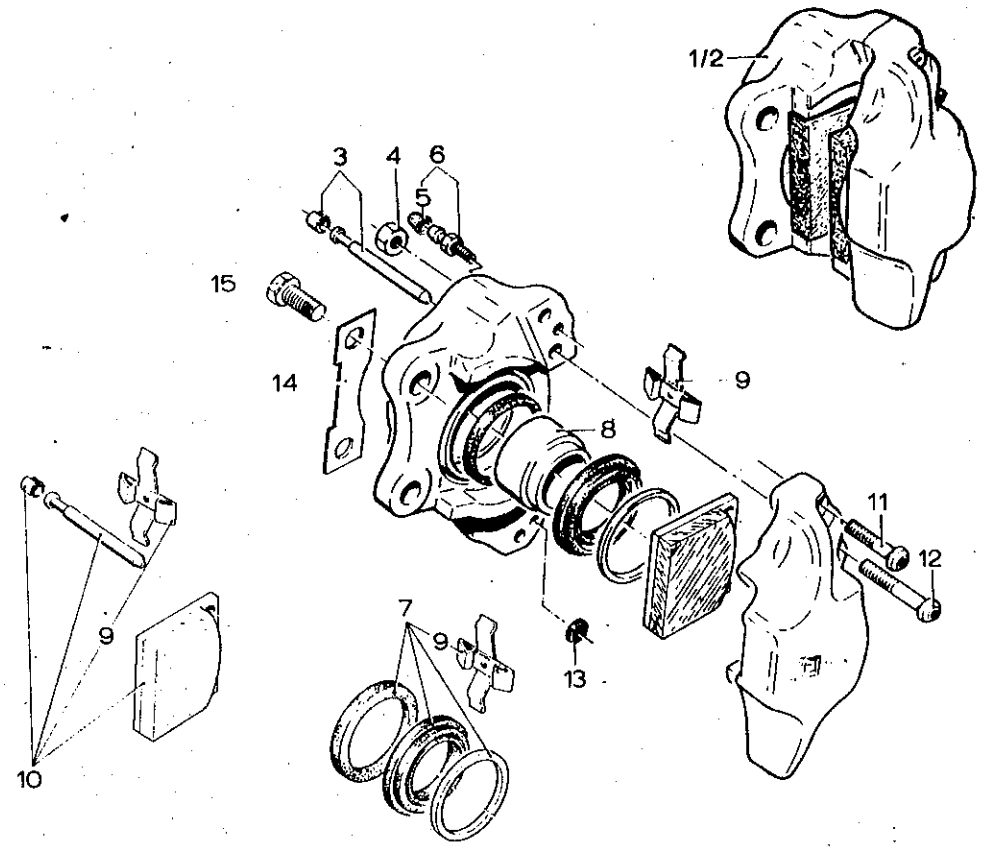

DAF

VOORLOPIGE SERVICE ONDERDELENLIJST 66 YA

Afb. nr.: 1202-0001 | Omschrijving: Remklauwen, schijfrem voor | Bladz. 1

Pos	NSN nr.	DAF nr.	Benaming	Aantal	Prijs
1	2530-17-043-4753	744125	Remklauw links	1	
2	2510-17-043-4754	744126	Remklauw rechts	1	
3	2530-17-043-4551	892351	Stift kpl.	4	
4	5310-17-043-4549	892343	Moer	8	
5	2530-12-121-7542	359954	Stofdop	2	
6	2530-17-043-4540	502820	Ontluchtingsventiel	2	
7	2530-17-043-4539	502813	Reparatieset afdichting	N.B.	
8	2530-17-043-4535	502807	Zuiger	4	
9	2530-17-043-4536	502810	Spreidingsveer	2	
10	2530-17-043-4832	744448	Reparatieset remvoering	N.B.	
11	5305-17-043-4537	502811	Schroef kort	4	
12	5305-17-043-4538	502812	Schroef lang	4	
13	5330-17-043-4550	892348	Afdichtring	4	
14	2530-17-043-6228	892957	Borgplaat	2	
15	5306-17-043-4494	311185	Bout DIN 961 M10x1,25x30	4	

N.S.N.:
2320-17-036-7379

Afb.nr.:
1202-0002

Omschrijving:
REMANKERPLAAT en REMSCHOENEN, achter

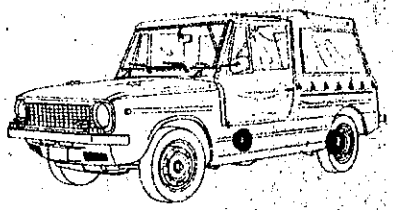

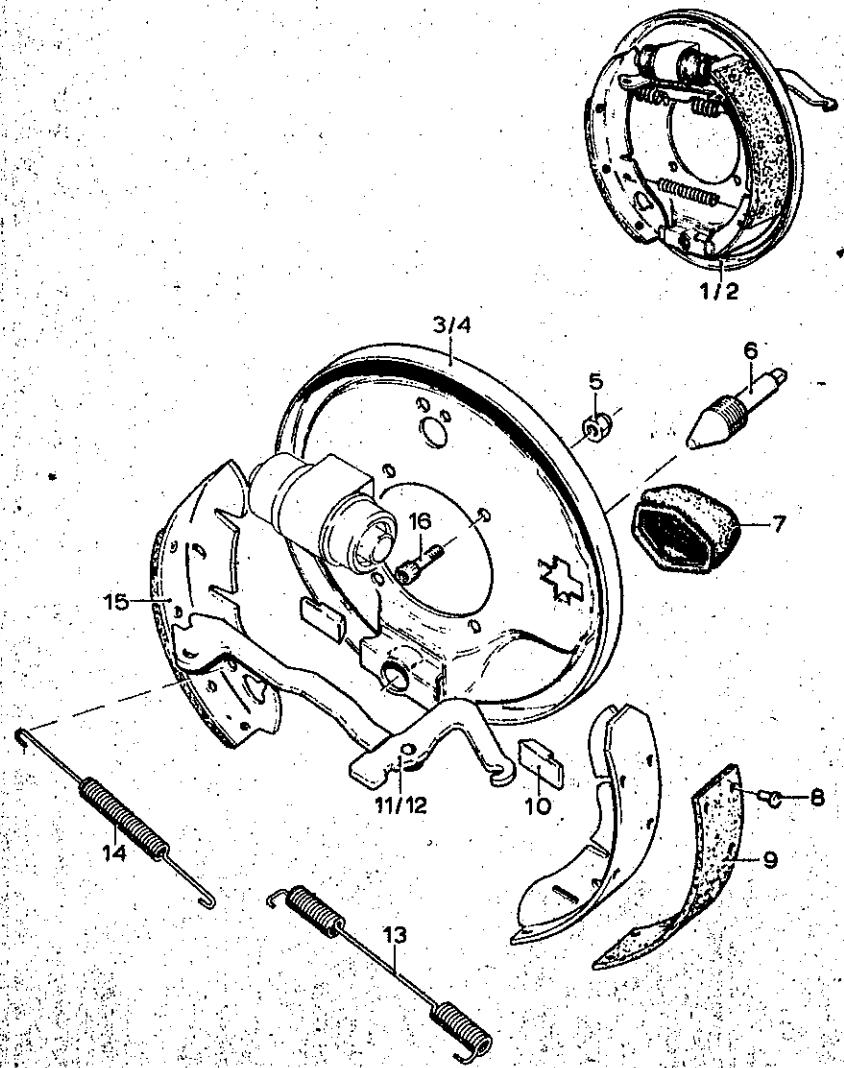

DAF VOORLOPIGE SERVICE ONDERDELENLIJST 66 YA

Afb. nr.: 1202-0002 Omschrijving: Remankerplaat kpl. achter Bladz. 1

Pos	NSN nr.	DAF nr.	Benaming	Aantal	Prijs
1		102907	Remplaat kpl. links	1	
2		102908	Remplaat kpl. rechts	1	
3		114133	Ankerplaat links	1	
4		114132	Ankerplaat rechts	1	
5	5310-17-035-8858	892256	Borgmoer DIN 982 M10x1,25	8	
6	2510-17-043-4542	523009	Stelbout	2	
7	2530-17-043-4544	523021	Stofhoes	2	
8	5320-17-043-4603	114136	Klinknagel	28	
9	2530-17-043-4602	114135	Remvoering	4	
10	2530-17-043-4543	523010	Drukstuk	4	
11	2530-17-043-4606	114139	Hefboom handrem links	1	
12	2530-17-043-4605	114138	Hefboom handrem rechts	1	
13	5360-17-043-4608	267003	Trekveer	2	
14	5360-17-043-4541	523007	Trekveer	2	
15	2530-17-043-4601	114134	Remschoen kpl	4	
16	5305-17-043-4488	112077	Bout inw. zeskant DIN 984 M10x1,25x45	8	

N.S.N.:
2320-17-036-7379

Afb.nr.:
1204-0001

Omschrijving:
HOOFDREMCILINDER

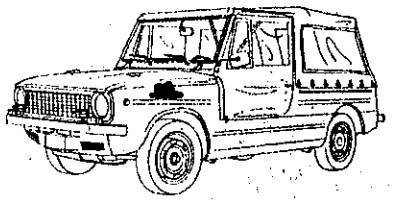

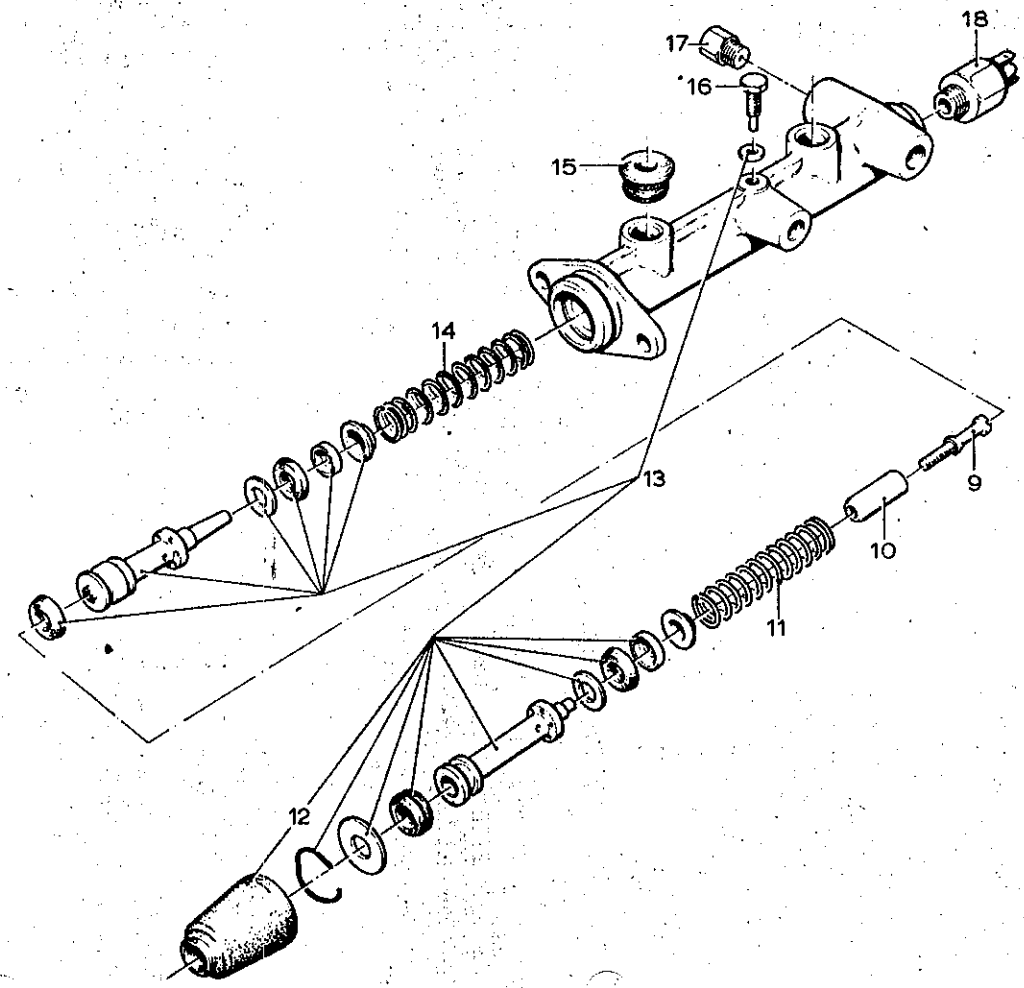

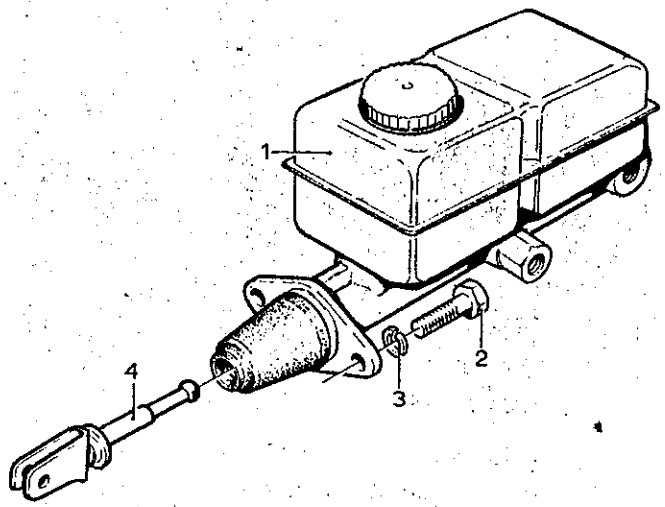

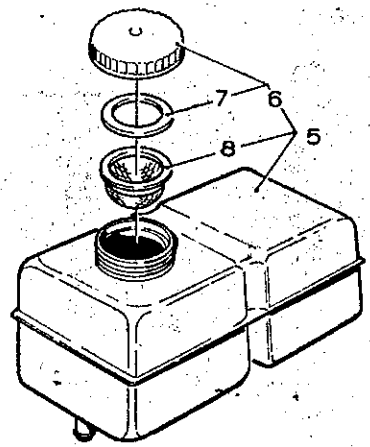

DAF

VOORLOPIGE SERVICE ONDERDELENLIJST 66 YA

Afb. nr.: 1204-0001

Omschrijving: Hoofdremcilinder

Pos	NSN nr.	DAF nr.	Benaming	Aantal	Prijs
1	2530-17-043-5101	114123	Tandemhoofdremcilinder	1	
2	5306-17-003-6343	251622	Bout DIN 933 M8x22	2	
3	5310-12-143-8515	251928	Veerring DIN 128 A8	2	
4		894048	Drukstang	1	
5	2530-17-043-5108	116000	Reservoir kpl.	1	
6	2530-17-043-5107	175435	Vuldop met pakkingring	1	
7	5330-17-632-0188	572498	Pakkingring	1	
8	2530-17-710-1255	893597	Zeef	1	
9	2530-17-043-5112	105908	Aanslagbout	1	
10	2530-17-043-5106	115901	Slagbegrenzer	1	
11	5360-17-043-5105	893589	Drukveer	1	
12	2530-17-043-5102	892366	Stofhoes	N.B.	
13	2530-17-043-5100	744587	Reparatieset	1	
14	5360-17-043-5104	893590	Drukveer	2	
15	5365-17-043-5103	893598	Bus rubber	1	
16	2530-17-043-5111	893595	Aanslagbout	1	
17	4730-17-043-5109	744588	Nippel	1	
18	5930-17-043-5110	892365	Schakelaar stoplicht		

N.S.N.:
2320-17-036-7379

Afb.nr.:
1204-0002

Omschrijving:
WIELREMCILINDER, achter

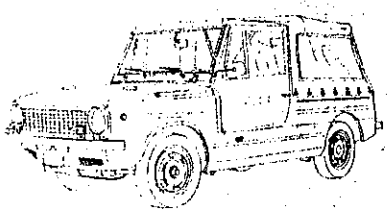

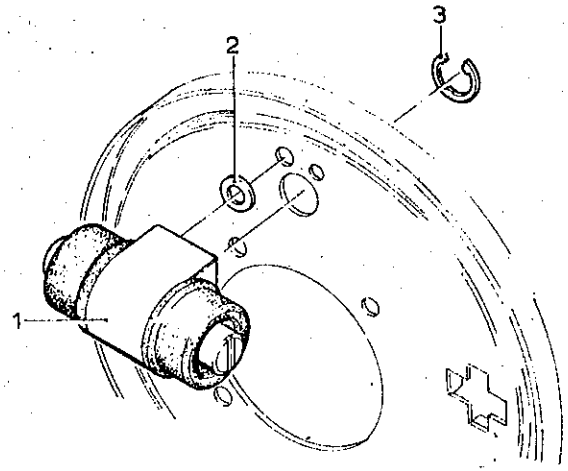

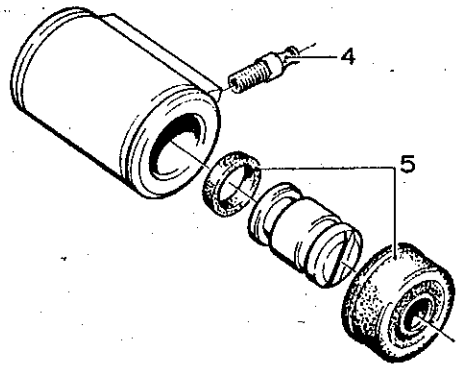

DAF

VOORLOPIGE SERVICE ONDERDELENLIJST 66 YA

Afb. nr.: 1204-0002 | Omschrijving: Wielremcilinder | Bladz. 1

Pos	NSN nr.	DAF nr.	Benaming	Aantal	Prijs
1	2530-17-043-4604	114137	Wielremcilinder 5/8"	2	
2	2530-17-043-4534	229520	Afdichtring	2	
3	5365-17-043-4545	528569	Borgring	2	
4	2530-17-043-4609	114142	Ontluchtnippel	2	
5	2530-17-043-4596	107634	Reparatieset wielremcilinder	N.B.	

N.S.N.: 2320-17-036-7379

Afb.nr.: 1204-0003

Omschrijving: HYDR.REMLEIDINGEN

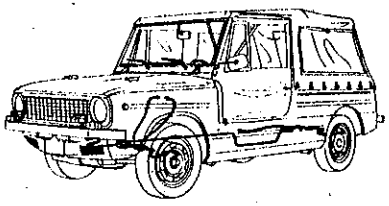

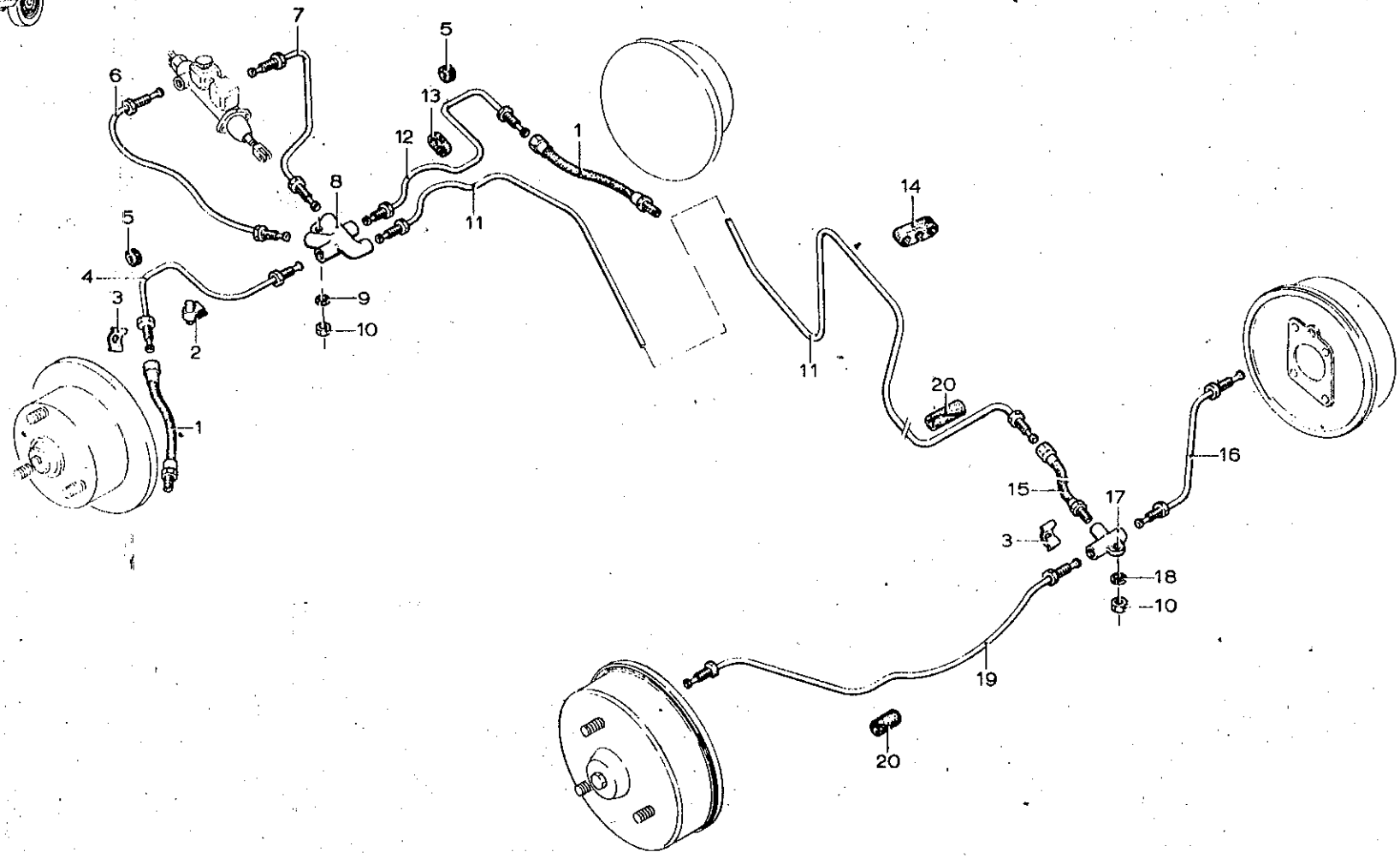

DAF VOORLOPIGE SERVICE ONDERDELENLIJST 66 YA

Afb. nr.: 1204-0003 Omschrijving: Hydr. remleidingen Bladz. 1

Pos	NSN nr.	DAF nr.	Benaming	Aantal	Prijs
1	4720-17-043-4548	892111	Remslang voor	2	
2	5340-17-043-4532	162276	Leidingklem	1	
3	5340-17-043-4547	891158	Houder remslang	3	
4	4710-17-043-4796	103174	Remleiding kpl. links voor	1	
5	5325-17-043-4784	891612	Tule	2	
6	4710-17-043-4798	103191	Remleiding kpl.	1	
7	4710-17-043-4799	103192	Remleiding kpl	1	
8	4730-17-043-6203	108752	Verdeelstuk	1	
9	5310-17-043-6112	226471	Veerring 6,5x20x2ST	1	
10	5310-17-003-6767	251274	Moer DIN 934 M6	2	
11	4710-17-043-4795	103173	Remleiding kpl.	1	
12	4710-17-043-4797	103175	Remleiding kpl	1	
13	2540-17-043-5860	109926	Klemleiding	2	
14	2540-17-043-5856	109037	Klemleiding	9	
15	4720-17-043-4597	110634	Remslang achter	1	
16	4710-17-043-4802	103443	Remleiding kpl. rechts achter	1	
17	4730-17-043-4800	103441	T-stuk	1	
18	5310-12-143-8514	251927	Veerring DIN 128 A6	1	
19	4710-17-043-4801	103442	Remleiding kpl. links achter	1	
20	5365-17-043-5046	111020	Tule	4	

N.S.N.:
2320-17-036-7379

Afb.nr.:
1206-0001

Omschrijving:
REMPEDAAL

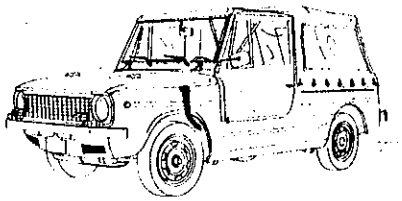

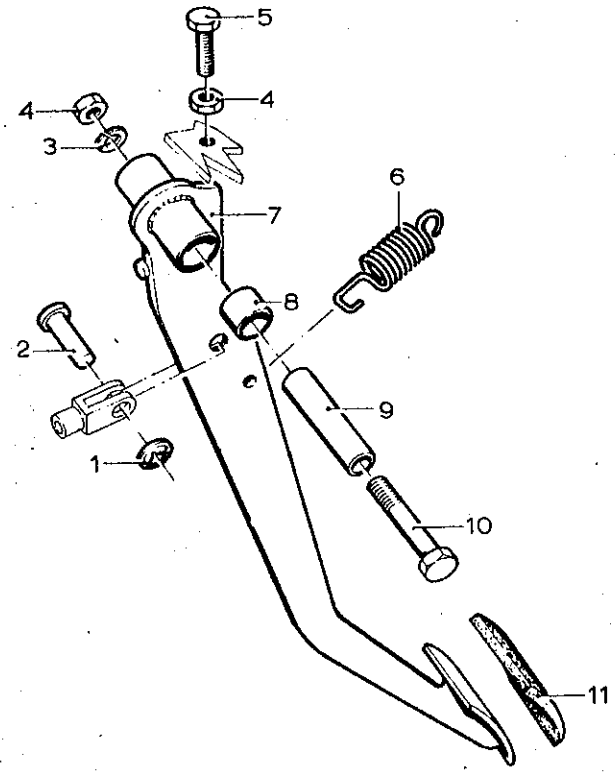

DAF

VOORLOPIGE SERVICE ONDERDELENLIJST 66 YA

Afb. nr.: 1206-0001 | Omschrijving: Voetrem |

Pos	NSN nr.	DAF nr.	Benaming	Aantal	Prijs
1	5310-17-043-4595	104938	Borgplaat	1	
2	5315-17-043-4594	104936	Koppen A8x16x12,5	1	
3	5310-12-143-8515	251928	Veerring DIN 128 A8	1	
4	5310-17-004-7783	251275	Moer DIN 934 M6	2	
5	5306-17-003-6343	251622	Bout DIN 933 M8x22	1	
6	5360-17-043-4791	101136	Trekveer	1	
7		101142	Rempedaal	1	
8	3120-17-043-6044	167050	Lagerbus spec.	2	
9	5365-17-043-5050	167047	Afstandspijp 13Øx2,5 lg.46 ST	1	
10	5306-17-025-5687	251488	Bout DIN 931 M8x65	1	
11	2540-17-043-5060	891385	Overtrek pedaal	1	

N.S.N.:
2320-17-036-7379

Afb.nr.:
1311-0001

Omschrijving:
NAAF, LAGERS en REMSCHIJF, voorwiel

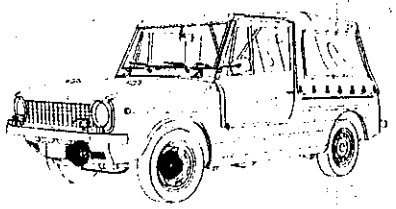

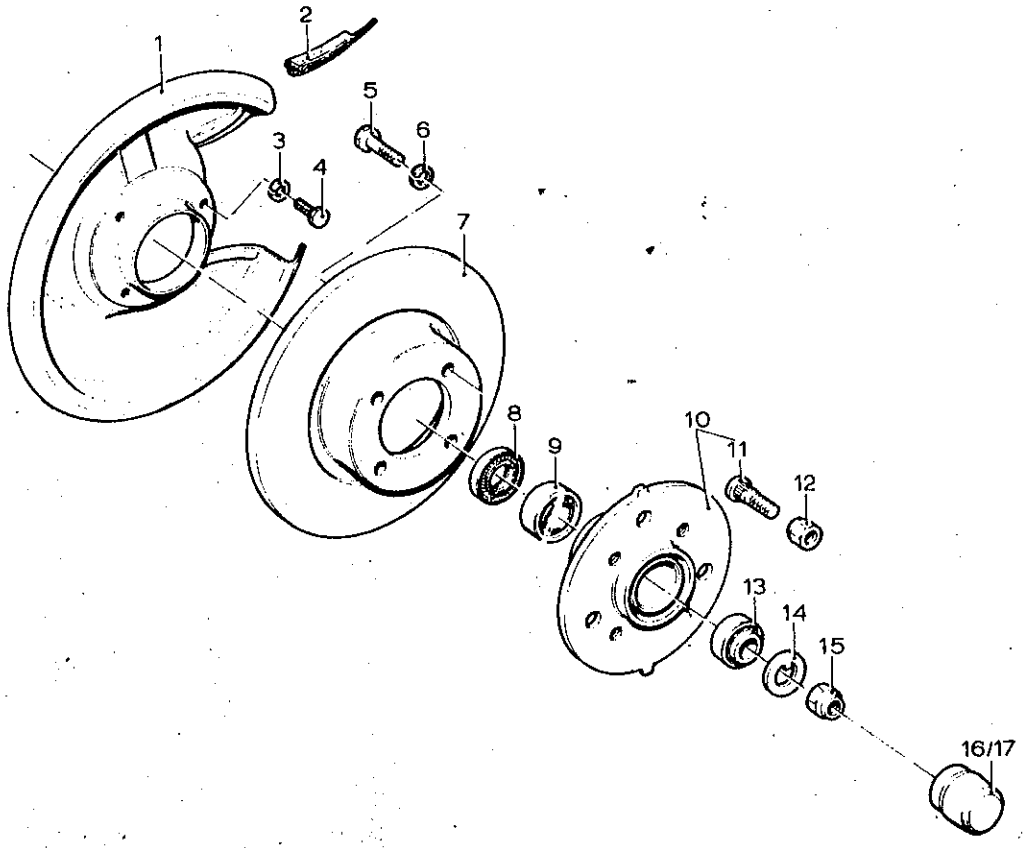

DAF VOORLOPIGE SERVICE ONDERDELENLIJST 66 YA

Afb. nr.: 1311-0001 | Omschrijving: Voorwielnaven en remschijven | Bladz. 1

Pos	NSN nr.	DAF nr.	Benaming	Aantal	Prijs
1	2530-17-043-4808	105828	Afschermplaat	2	
2	5330-17-043-6202	107117	Afdichtprofiel	4	
3	5310-12-143-8515	251928	Veerring DIN 128 A8	6	
4	5306-17-035-6518	126720	Bout DIN 933 M8x16	6	
5	5306-17-043-5095	894822	Bout M10x1,25 lg.30	8	
6	5310-12-143-8512	251929	Veerring DIN 128 A10	8	
7	2530-17-043-4823	892813	Remschijf	2	
8	5330-17-043-5202	893833	Oliekeerring 38x52x8	2	
9	3110-00-948-9805	528997	Rollager	2	
10	2530-17-043-4824	893050	Naaf kpl	2	
11	5306-17-043-6219	528819	Wielbout	6	
12	5310-17-043-5061	891871	Wielmoer M14x1 8 g	6	
13	3110-00-135-9657	528996	Rollager	2	
14	5310-17-043-6116	892954	Borgring spec.	2	
15	5310-17-043-6115	892953	Moer spec.	2	
16	2530-17-043-6221	744055	Naafdop links met KM aansluiting	1	
17	2530-17-043-6225	890524	Naafdop rechts	1	

N.S.N.:
2320-17-036-7379

Afb.nr.:
1311-0002

Omschrijving:
NAAF, LAGERS en REMTROMMEL, achterwiel

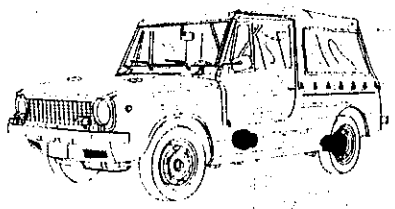

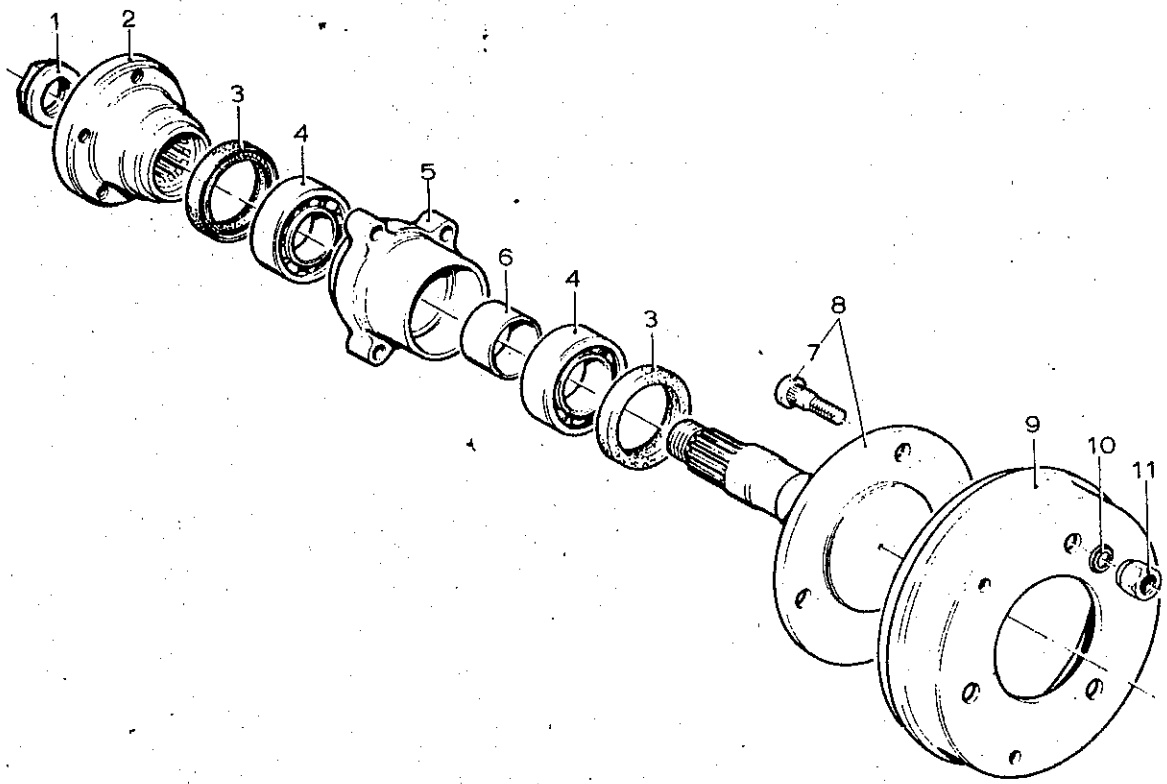

DAF VOORLOPIGE SERVICE ONDERDELENLIJST 66 YA

Afb.nr.: 1311-0002 | Omschrijving: Achterwielnaven en remtrommels | Bladz. 1

Pos	NSN nr.	DAF nr.	Benaming	Aantal	Prijs
1	5310-17-043-4793	102225	Moer spec.	2	
2	2530-17-043-5869	115176	Flens	2	
3	5330-17-043-4804	165794	Oliekeerring 45x62x7	4	
4	3110-17-043-4533	744583	Kogellager	4	
5	3130-17-043-6160	102269	Lagerhuis	2	
6	5365-17-043-5049	166540	Bus	2	
7	5306-17-043-6219	528819	Wielbout	6	
8	2520-17-043-6075	102505	Steekas	2	
9	2530-17-043-5051	167434	Remtrommel	2	
10	2530-17-043-5852	104944	Borgklem	2	
11	5310-17-043-5061	891871	Wielmoer	6	

N.S.N. :
2320-17-036-7379

Afb.nr.:
1311-0003

Omschrijving :
WIELEN, BANDEN en RESERVEWIELDRAGER

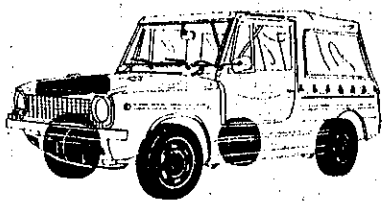

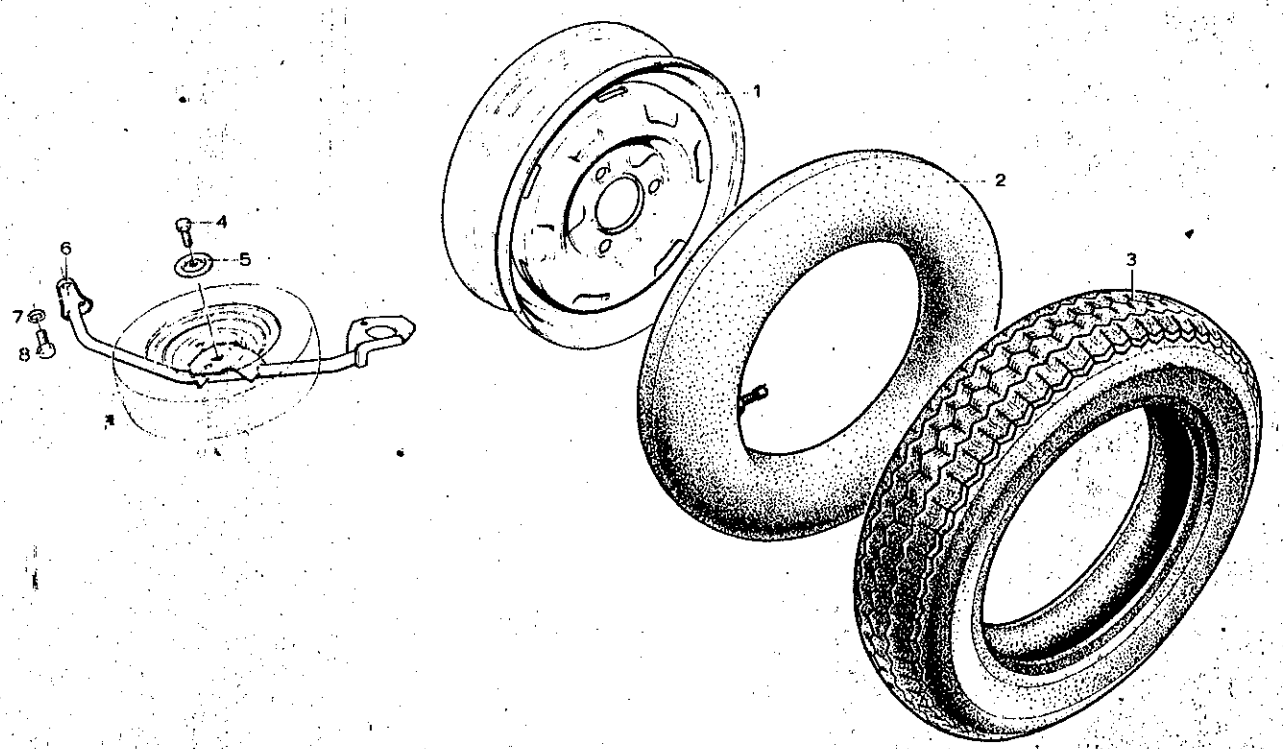

DAF VOORLOPIGE SERVICE ONDERDELENLIJST 66 YA

Afb. nr.: 1311-0003 | Omschrijving: Wielen + banden (incl. reservewielophanging) | Bladz. 1

Pos	NSN nr.	DAF nr.	Benaming	Aantal	Prijs
1	2530-17-043-6207	744646	Wiel	5	
2	2610-17-043-9667	893202	Band binnen 145x14	5	
3	2610-17-043-9660	742731	Band buiten	5	
4	5305-12-142-5274	311214	Bout DIN 961 M14x1,5x40	1	
5	2530-17-043-5858	109586	Ring	1	
6		108283	Steun reservewiel	1	
7	5310-12-143-8515	251928	Veerring DIN 128 A8	2	
8	5306-17-035-6518	126720	Bout DIN 933 M8x16	2	

N.S.N. :
2320-17-036-7379

Afb.nr.:
1401-0001

Omschrijving :
STUURKOLOM en STUURWIEL

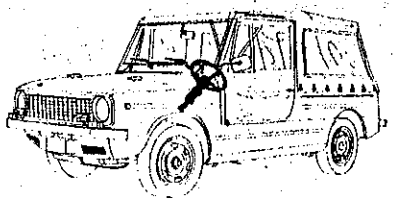

DAF VOORLOPIGE SERVICE ONDERDELENLIJST 66 YA

Afb. nr.: 1401-0001 Omschrijving: Stuurkolom met stuurwiel Bladz. 1

Pos	NSN nr.	DAF nr.	Benaming	Aantal	Prijs
1	2530-17-043-4810	113995	Dop stuurwiel	1	
2		165322	Stuurwiel	1	
3	5330-17-043-6122	265768	Borgring	1	
4	5310-17-003-5903	325203	Moer DIN 936 M20x1,5	1	
5	5310-17-043-6113	251918	Sluitring 21x33x2,5	1	
6	5365-17-043-5078	160504	Afstandsbus	2	
7	5325-17-043-5079	168324	Tule	2	
8	5365-17-043-5096	894976	Borgring	1	
9	2530-17-043-5930	892586	Vilt	1	
10	3120-17-043-6069	892669	Lagerbus	1	
11		104601	Stuurkolom	1	
12	5310-17-043-6210	201055	Sluitring 7x19x1,5	2	
13	5310-12-143-8514	251927	Veerring DIN 128 A6	2	
14	5306-17-631-6547	251613	Bout DIN 933 M6x22	2	
15	3120-17-043-6068	892670	Lagerbus	1	
16	2530-17-043-5931	892588	Vilt	1	
17	2530-17-043-4825	894975	Borgplaat	1	
18	5315-17-004-9008	226604	Spieschijf DIN 6888 5x7,5	1	
19	5310-17-043-4495	251926	Veerring DIN 128 A5	2	
20	5305-17-042-5887	523110	Schroef bolkop DIN 7986 M5x10	2	
21	2530-17-043-4815	174668	Stuuras	1	
22	3010-17-043-6236	895002	Koppeling	1	
23	5310-17-043-4779	892166	Borgmoer DIN 982 M8	4	
24	5365-17-043-5058	890980	Ring	2	
25	5306-17-043-5064	892634	Bout	2	
26	2530-17-043-4814	174573	Borstbout	2	
27	5365-17-043-6087	174825	Huls rubber	2	
28	5310-17-043-6208	174670	Ring spec.	2	
29	5315-12-121-3848	251854	Splitpen DIN 94 2x15	2	
30	2530-17-043-4816	174669	Borstbout kpl.	2	

N.S.N.:
2320-17-036-7379

Afb.nr.:
1401-0002

Omschrijving:
STUURHUIS en SPOOR-/STUURSTANG

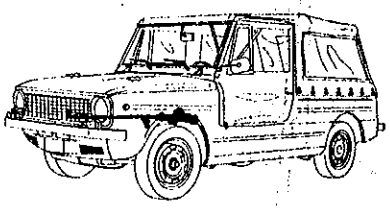

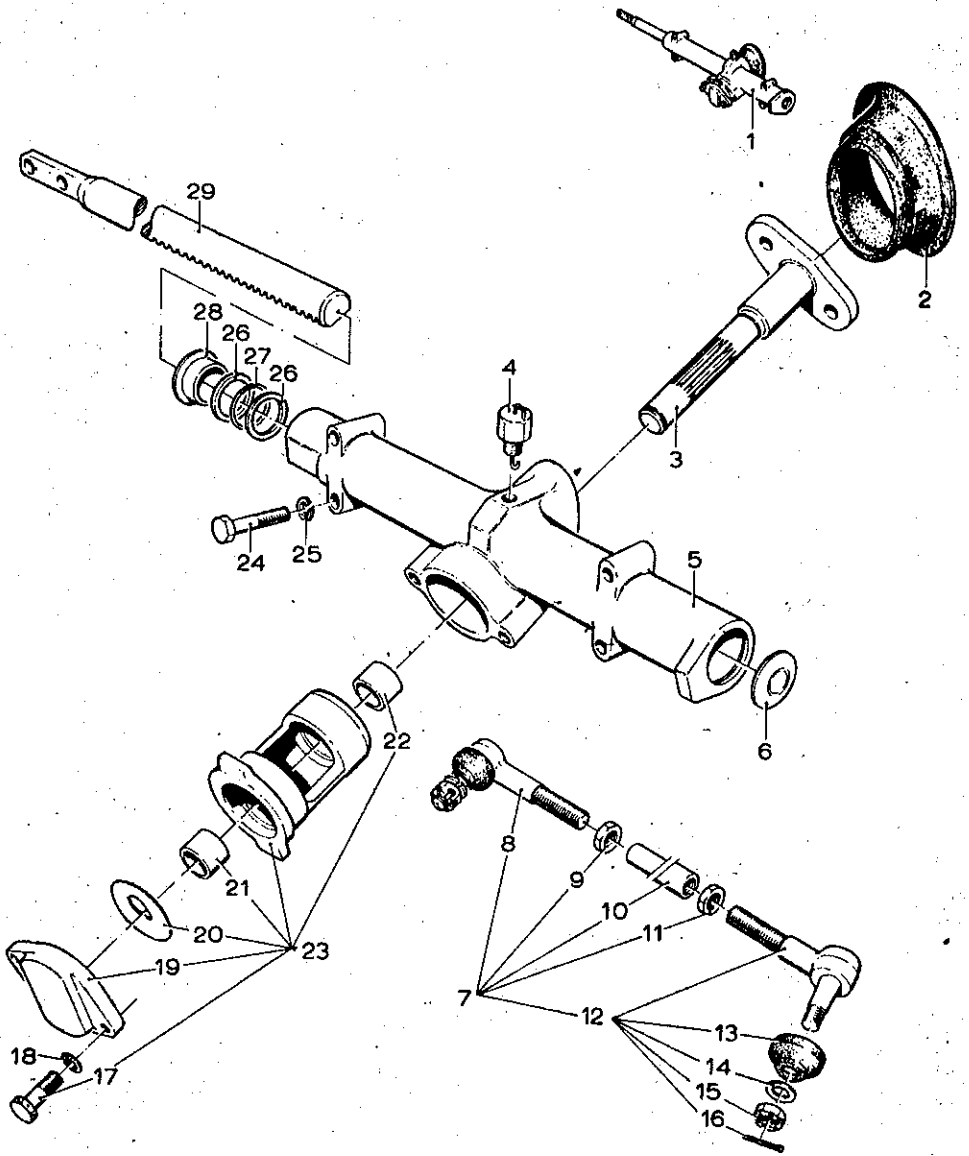

DAF VOORLOPIGE SERVICE ONDERDELENLIJST 66 YA

Afb. nr.: 1401-0002 Omschrijving: Stuurhuis en spoor/stuurstang Bladz. 1

Pos	NSN nr.	DAF nr.	Benaming	Aantal	Prijs
1	2530-17-043-6165	744042	Stuurhuis kpl.	1	
2	2530-17-043-6227	892652	Stofkap	1	
3	3040-17-043-4827	891310	Rondsel	1	
4	2520-17-043-6218	528108	Ontluchter kpl.	1	
5		744507	Stuurhuis	1	
6	5340-17-043-6078	106942	Expansieplug	1	
7	2530-17-043-5198	890495	Stuurstang	2	
8	2530-17-043-5200	892495	Kogeleinde rechtse draad	2	
9	5310-17-028-3292	892440	Moer DIN 936 M12x1,5	2	
10		892441	Pijp	2	
11	5310-17-043-4775	892442	Moer M12x1,5 links	2	
12	2530-17-043-5201	892496	Kogeleinde linkse draad	2	
13	2530-17-043-5197	538518	Stofkap	4	
14	5310-17-043-5196	528697	Ring	4	
15	5310-17-026-4829	202820	Kroonmoer DIN 937 M10x1	4	
16	5315-17-001-6639	251855	Splitpen DIN 94 2x20	4	
17	5306-17-043-6093	248020	Bout	2	
18	5310-12-143-8515	251928	Veerring DIN 128- A8	2	
19		175126	Deksel	1	
20	2530-17-043-4818	175127	Borgschijf	1	
21	3120-17-043-6168	891728	Lagerbus	1	
22	3120-17-043-6167	891727	Lagerbus	1	
23	2530-17-043-4819	175669	Excentrische bus kpl	1	
24	5306-17-022-0872	251485	Bout DIN 931 M8x50 8.8	4	
25	5310-17-003-1119	309126	Veerring gegolfd	4	
26	5330-17-043-6095	525619	Ring leder	2	
27	5330-17-026-0504	119103	O-ring	1	
28	2530-17-043-4821	525745	Opsluitbus	1	
29	3020-17-043-6067	890462	Tandheugel	1	

N.S.N.: 2320-17-036-7379

Afb.nr.: 1601-0001

Omschrijving:
TORSIESTAAF REACTIE- en STABILISATORSTANG

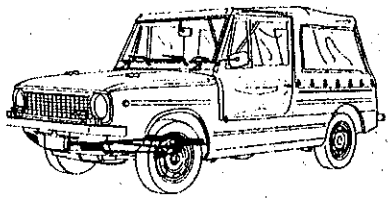

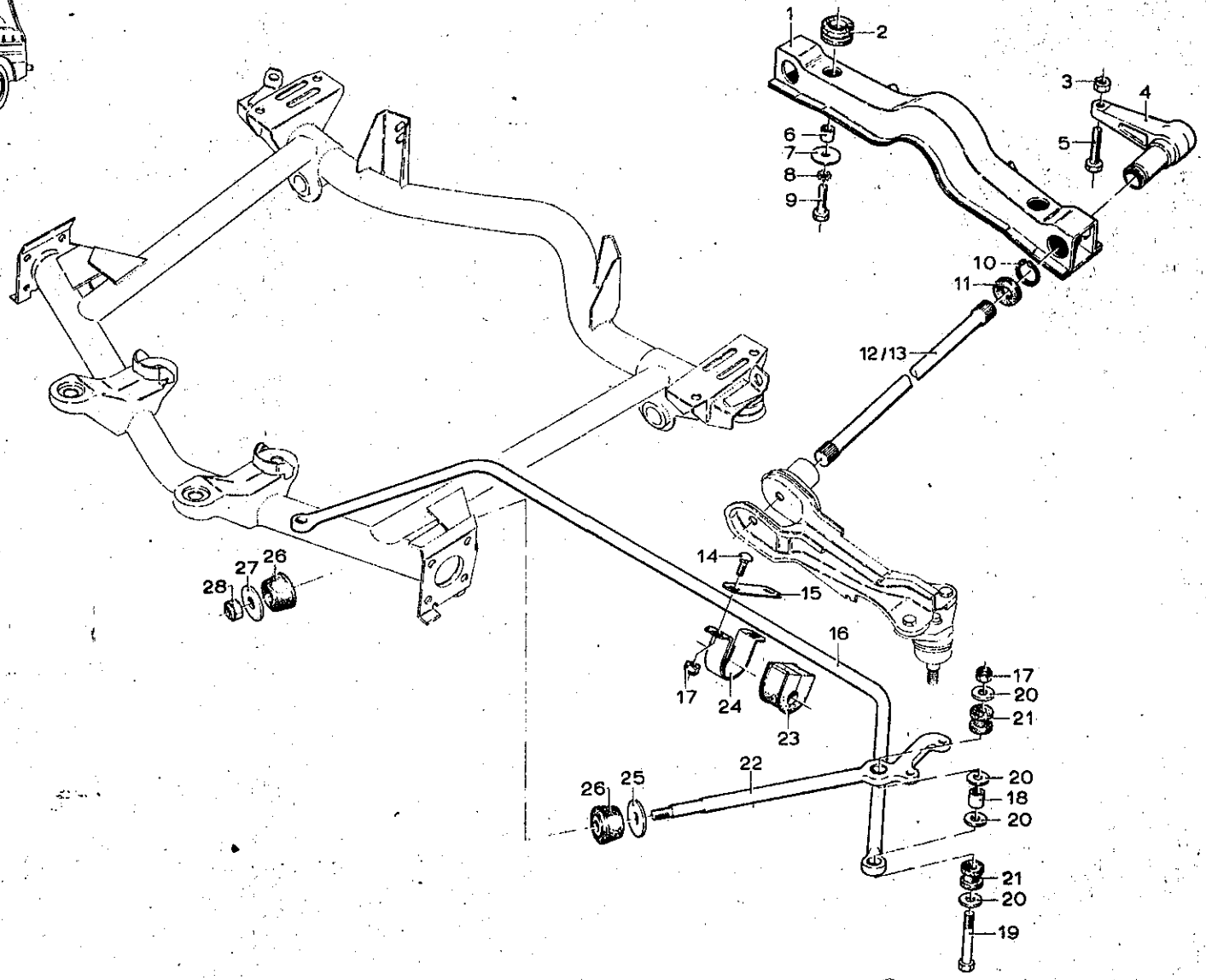

DAF | VOORLOPIGE SERVICE ONDERDELENLIJST 66 YA

Afb. nr.: 1601-0001 | Omschrijving: Vering vóór | Bladz. 1

Pos	NSN nr.	DAF nr.	Benaming	Aantal	Prijs
1		105789	Dwarsbalk	1	
2	5325-17-043-6119	893031	Tule	2	
3	5310-17-650-2124	523871	Moer DIN 936 M10x1,25 8	2	
4		893184	Hefboom	2	
5	5306-17-043-5063	892904	Stelbout M10x1,25x50	2	
6	5365-17-043-6229	893032	Pijp	2	
7	5310-17-043-5068	893030	Sluitring 36x10,5x2,5	2	
8	5310-17-022-5172	251940	Veerring DIN 6798 A10,5	2	
9	5306-17-043-4494	311185	Bout DIN 961 M10x1,25x30	2	
10	5340-12-124-0241	251985	Borgring DIN 471 30x1,5	2	
11	5330-17-043-5082	893046	Ring rubber	2	
12	2530-17-043-5897	894158	Torsiestaaf rechts	1	
13	2530-17-043-5896	894157	Torsiestaaf links	1	
14	5306-17-043-6232	894567	Slotbout M8x20	4	
15	5340-17-043-5065	892973	Sluitplaat	2	
16	2510-17-043-5844	102080	Stabilisator	1	
17	5310-17-043-4779	892166	Borgmoer DIN 982 M8 8.8	6	
18	5365-17-043-5084	894996	Pijp	2	
19	5306-17-043-6111	893043	Bout M8x82 8.8	2	
20	5310-17-043-6117	893194	Sluitring 33x8,4x1,8	8	
21	5325-17-043-6118	892976	Bevestigingsrubber	4	
22	2510-17-043-5892	892940	Reactiestang	2	
23	2510-17-043-5893	892972	Ophangrubber	2	
24	5340-17-043-5066	892974	Beugel	2	
25	5310-17-043-5035	325223	Sluitring 13,5x45x3 ST	2	
26	5365-17-043-6077	106003	Bus rubber	4	
27	5310-17-043-5067	893000	Sluitring 10,5x45x3 Zu 03	2	
28	5310-17-035-8858	892256	Borgmoer M10x1,25	2	

N.S.N. :
2320-17-036-7379

Afb.nr.:
1601-0002

Omschrijving :
ACHTERVEER en REACTIESTANG

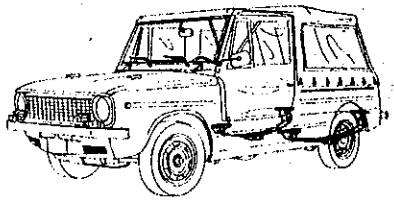

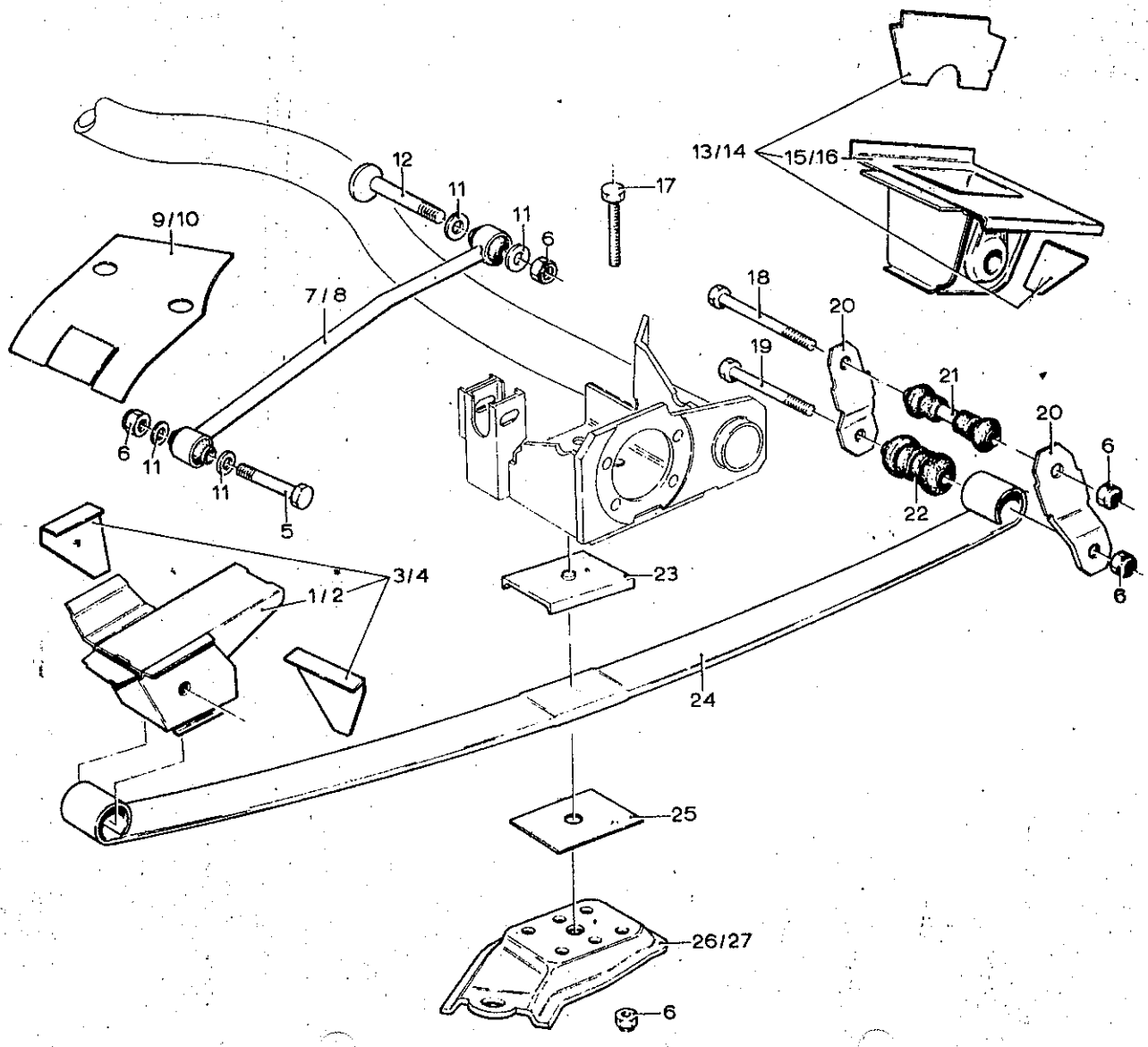

DAF

VOORLOPIGE SERVICE ONDERDELENLIJST 66 YA

Afb.nr.: 1601-0002 | Omschrijving: Vering, achter | Bladz. 1

Pos	NSN nr.	DAF nr.	Benaming	Aantal	Prijs
1		108685	Veersteun links	1	
2		108686	Veersteun rechts	1	
3		744446	Set veerhand links	1	
4		744447	Set veerhand rechts	1	
5	5306-17-043-4490	311058	Bout DIN 960 M10x1,25x55	2	
6	5310-17-043-4778	892256	Borgmoer DIN 982 M10x1,25	18	
7	2530-17-043-4812	116351	Reactiestang rechts	1	
8	2530-17-043-4813	744033	Reactiestang links	1	
9		742783	Stoel links	1	
10		116311	Stoel rechts	1	
11	5310-17-043-5062	891962	Sluitring 10x5x21x3	8	
12	5306-17-043-4489	311056	Bout DIN 960 M10x1,25x40	8	
13		744464	Set veerhand links	1	
14		744465	Set veerhand	1	
15		100409	Veerhand links	1	
16		100410	Veerhand rechts	1	
17	2510-17-043-4811	116346	Excenterbout	2	
18	5306-17-043-4492	311066	Bout DIN 960 M10x1,25x130	2	
19	5306-17-043-4491	311063	Bout DIN 960 M10x1,25x100	4	
20	2510-17-043-4807	105538	Veerschommel	4	
21	2510-17-043-4809	111976	Veerrubberset	2	
22	2510-17-043-4820	227041	Veerrubberset	4	
23		161436	Opsluitplaat	2	
24	2510-17-043-6101	742738	Bladveer	2	
25		161437	Opsluitplaat	2	
26		744443	Veerplaat	1	
27		744444	Veerplaat	1	

N.S.N.:
2320-17-036-7379

Afb.nr.:
1604-0001

Omschrijving:
SCHOKBREKER, achter

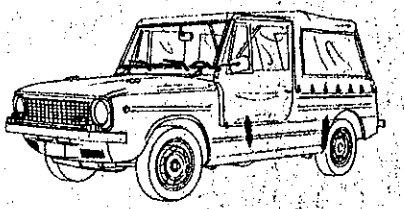

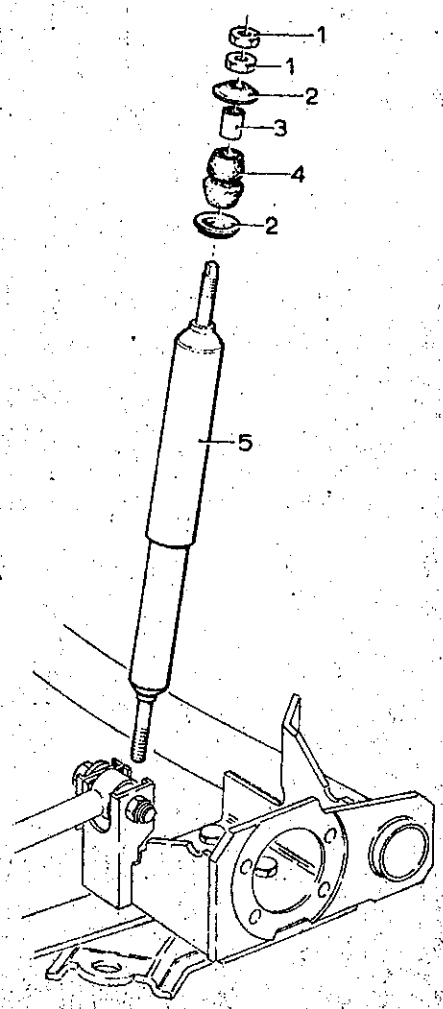

DAF

VOORLOPIGE SERVICE ONDERDELENLIJST 66 YA

Afb. nr.: 1604-0001

Omschrijving: Schokdemper , achter

Pos	NSN nr.	DAF nr.	Benaming	Aantal	Prijs
1	5310-17-003-6171	525522	Moer DIN 936 M10x1	8	
2	5310-17-043-5053	257118	Schotel	8	
3	5365-17-043-5080	257119	Bus	4	
4	5325-17-043-5054	257120	Rubber	4	
5	2540-17-043-4546	742778	Schokdemper	2	